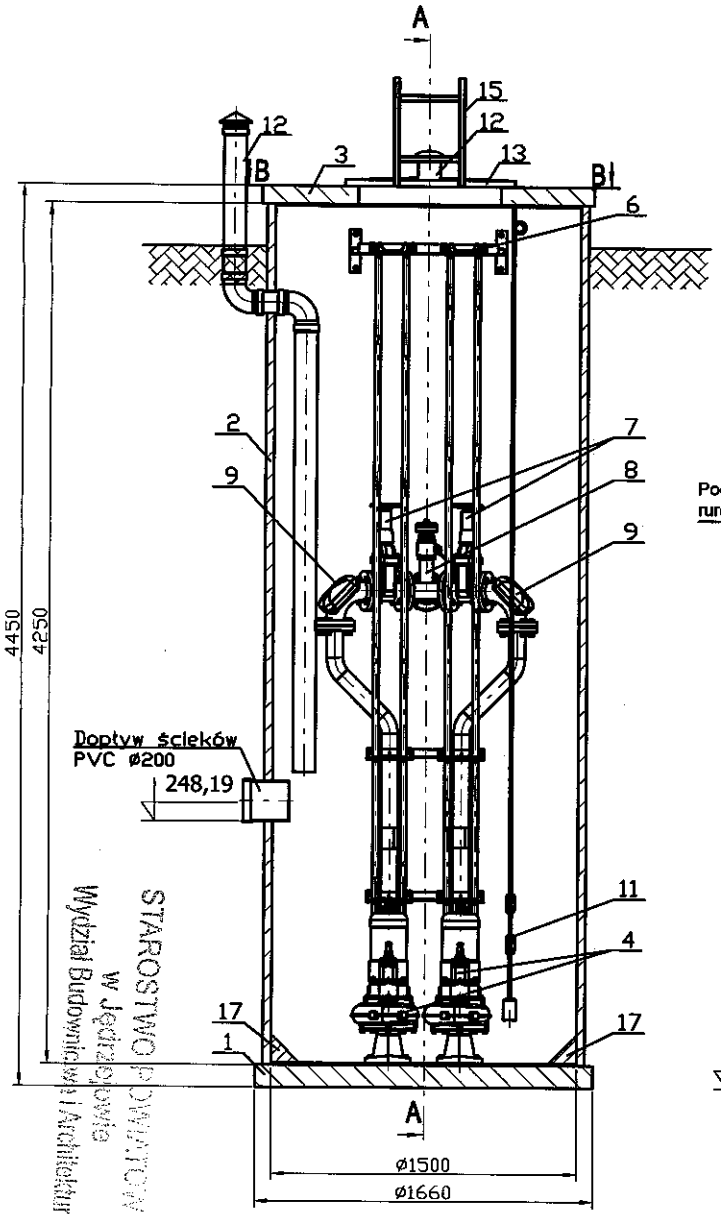

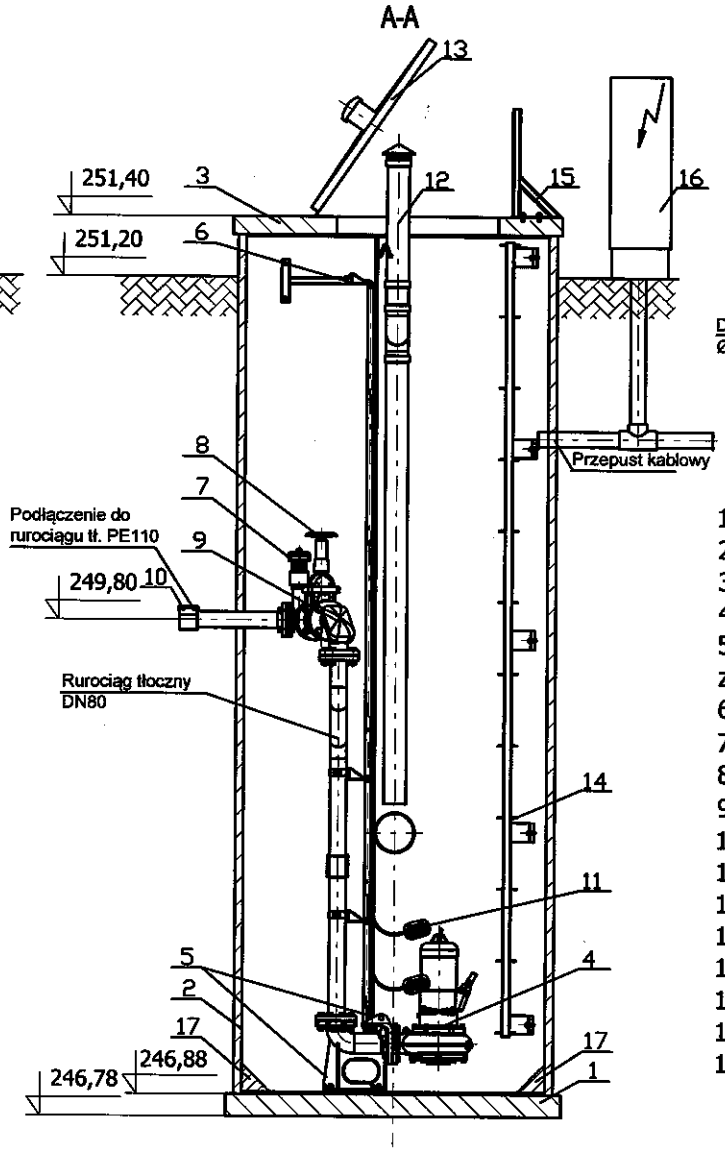

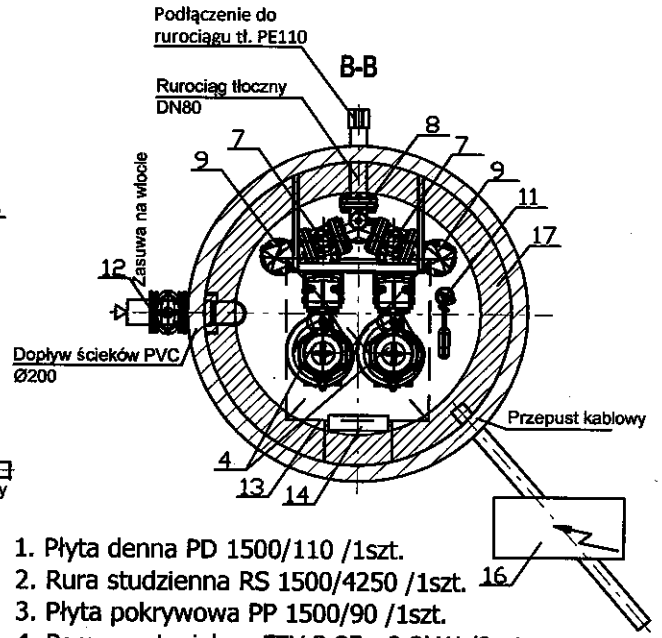

1. Płyta denna PD 1500/110 /1szt.
2. Rura studzienna RS 1500/4250 /1szt.
3. Płyta pokrywowa PP 1500/90 /1szt.
4. Pompa zatapialna FZV.3.85 - 2,2kW /2szt.
5. Stopa sprzęgająca pompę ZSP.3 z prowadnicami rurowymi /2szt.
6. Mocowanie prowadnic rurowych /2szt.
7. Zawór odcinający /2szt.
8. Układ przepłukiwania rurociągu tłocznego /1szt.
9. Zawór zwrotny kulowy kolanowy /2szt.
10. Przyłącze (zależne od rurociągu tłocznego) /1szt.
11. Sonda hydrostatyczna z pływakami /1kpl
12. Wentylacja ø110 /2szt.
13. Właz nierdzewny 700x800 /1szt.
14. Drabinka złazowa ze stali k.o. /1szt.
15. Drabinka wsporcza ze stali k.o. /1szt.
16. Urządzenie zabezpieczająco-sterujące UZS.8 /1szt.
17. Skosy

Nazwa i adres obiektu budowlanego: BUDOWA KANALIZACJI SANITARNEJ W ULICY GRÓDEK I POLNA W SĘDZISZOWIE				=ECON= mgr inż. Marek Michalczyk 25-237 KIELCE ul.Klimeckiego 10 tel./fax (0-41) 361-92-16		
	Imię i Nazwisko:	Nr upr.:	Data:	Podpis:	Skalowe: PB	Nr rys: 3
Projektował:	M.Michalczyk	SWK/050/POOS/05	07.2015			
Opracował:	M. Wójcicki		07.2015		Branża: SANITARNA	Skala: 1:100/1000
Sprawdził:	L. Strzałka	KL 197/87	07.2015			
Przedmiot opracowania: Przepompownia ścieków Pp						

STAROSTWO POWIATOWE w Jędrzejowie Wydział Budownictwa i Architektury